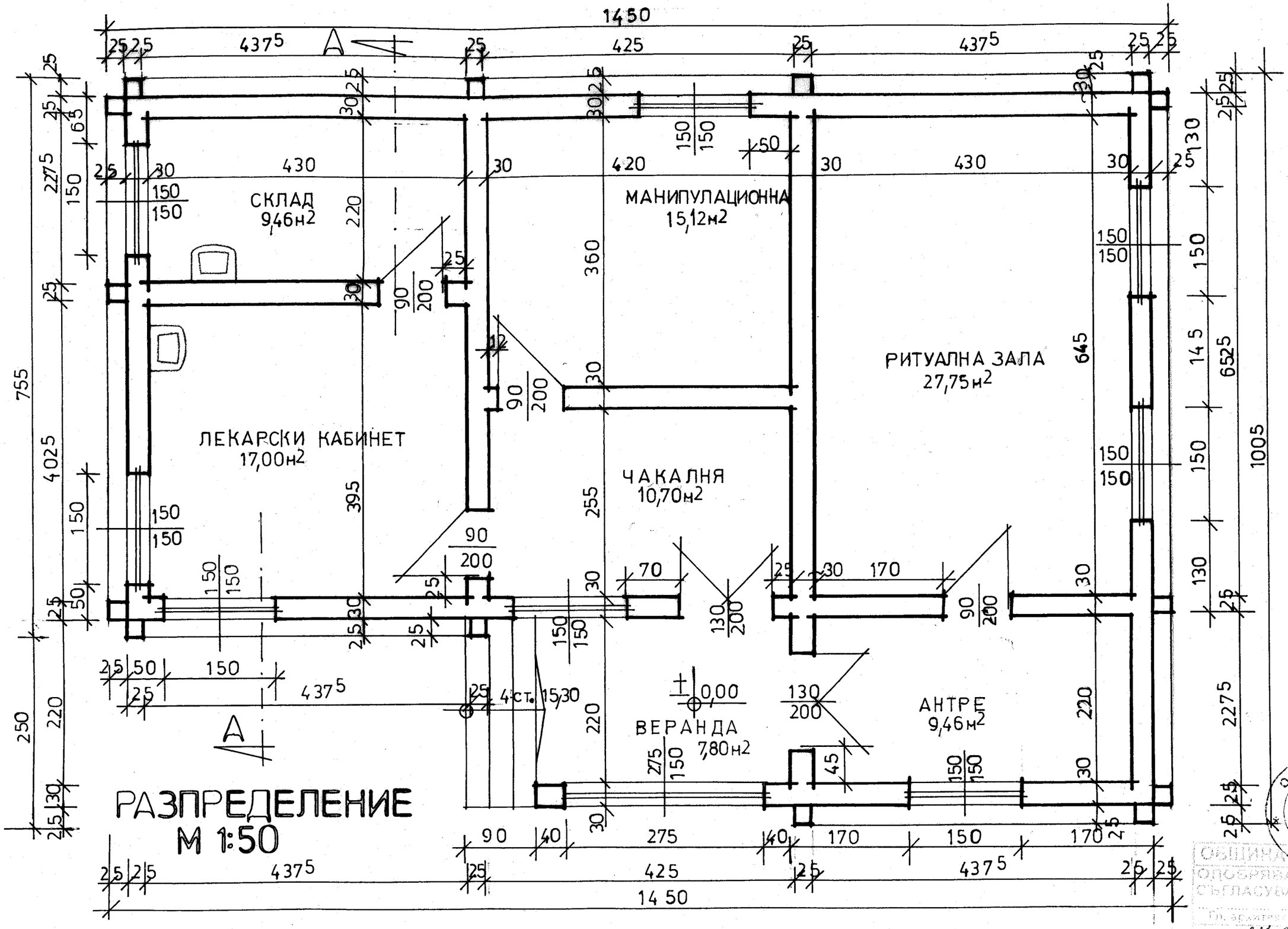

РАЗПРЕДЕЛЕНИЕ
М 1:50

ОСНОВЕН РЕМОНТ НА ЗДРАВНА СЛУЖБА и РИТУАЛНА ЗАЛА

с. Голяма вода общ. Самуил

Изчертал:
техн. С. Георгиева

ОБЩИНА САМУИЛ
ТСУ
ОДОБРЯВАМ
СЪГЛАСУВАЙ
27.06.2017г.

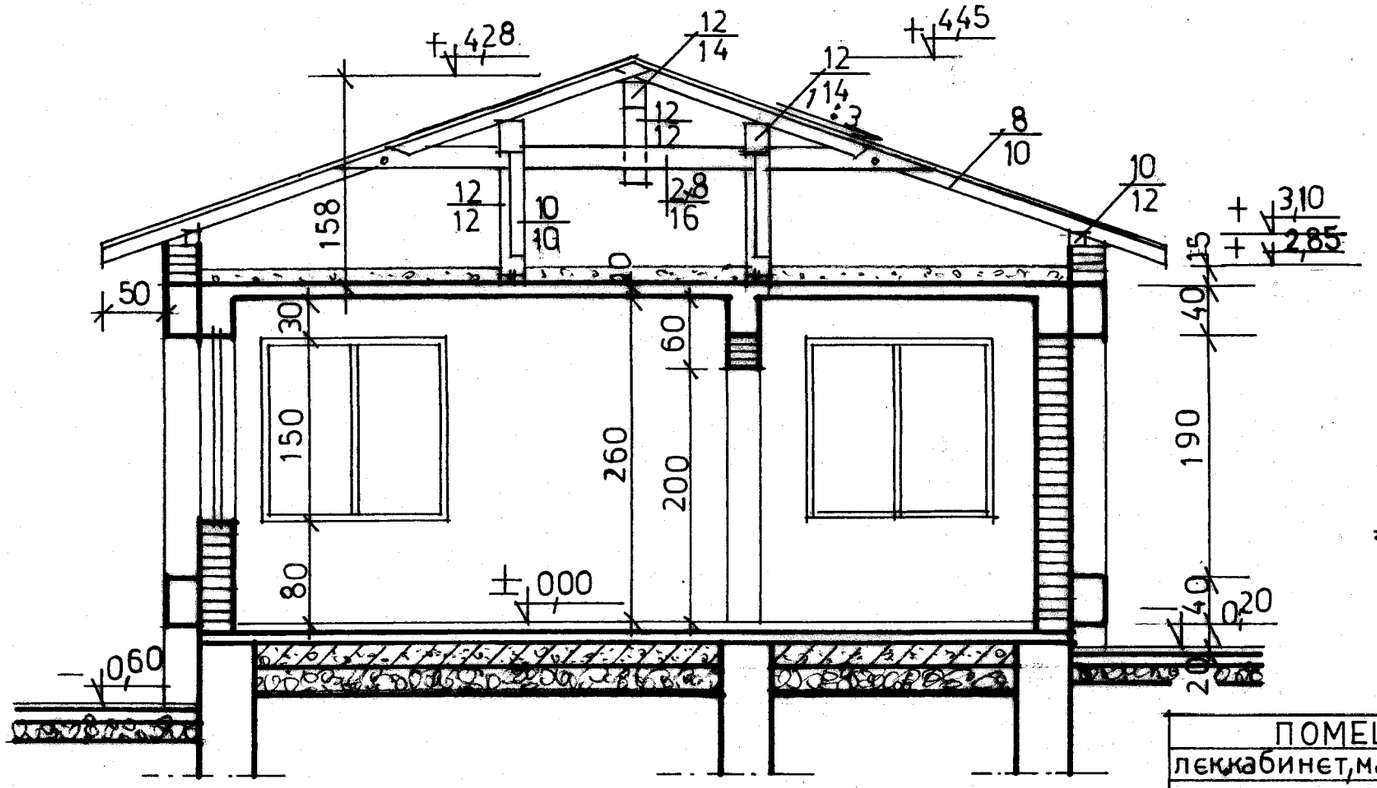

РАЗРЕЗ М 1:50
„А-А"

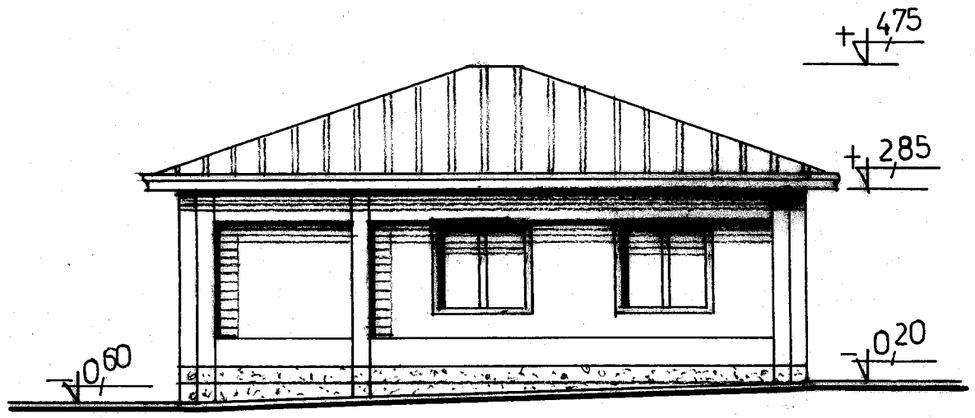

ФАСАДА ЗАПАД М 1:100

ПОМЕЩЕНИЕ	ПОД	СТЕНИ	ТАВАН
лек.кабинет, манипулац.рит.зала	ламинат	латекс	латекс
антре, чакалня, склад	теракот	—"—	—"—
веранда	гранитогрес	минер.маз.	минер.маз.

Т.И.ПОКАЗАТЕЛИ:
ЗАСТРОЕНА ПЛОЩ: 120,30 м²
ЗАСТРОЕН ОБЕМ : 457,15 м3

ОБЩИНА САМУИЛ
ОДОБРЯВАМ
СЪГЛАСУВАМ
Гл. архитект Е. Кочева
Дата: 27.06.2017г.

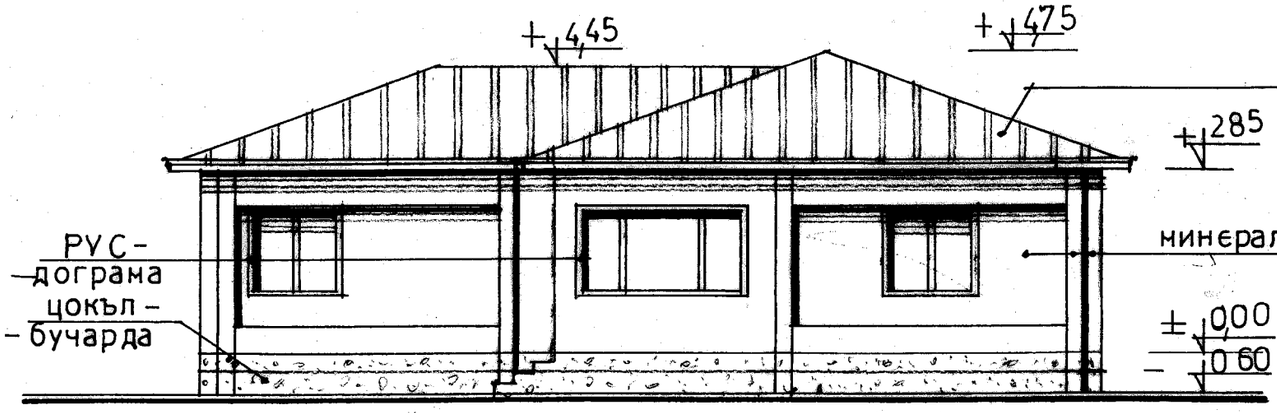

ФАСАДА СЕВЕР М 1:100

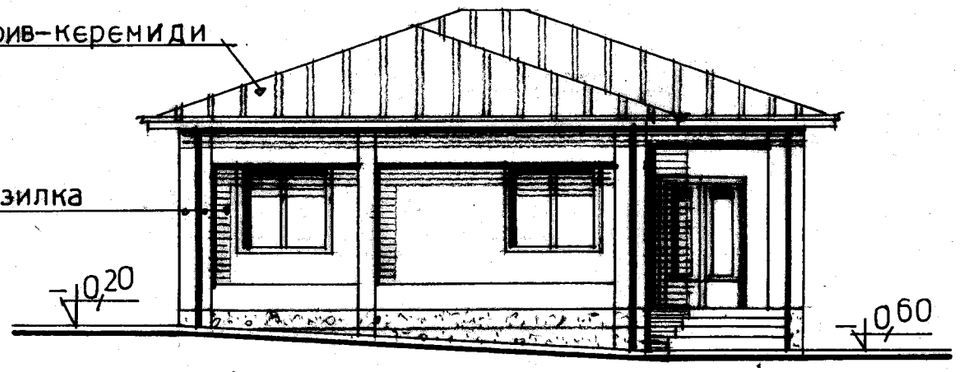

ФАСАДА ИЗТОК

Основен ремонт на Здравна служба и Ритуална зала с. Голяма вода общ. Самуил

Изчертал:
/техн. С. Георгиева/

ДЕТАЙЛИ КЪМ ПЛАН НА ОСНОВИТЕ М1:25

Детайл за насаждане на колона в единичен фундамент М1:50

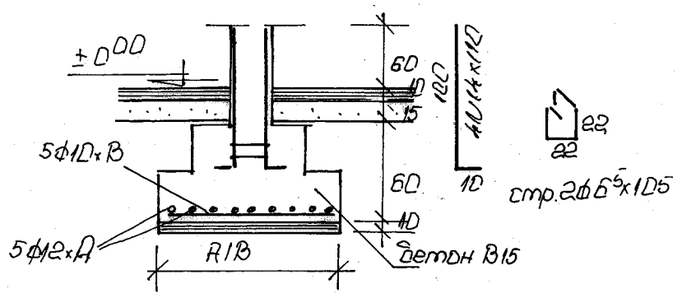

Детайл за армиране на лежащо стълбище М1:20

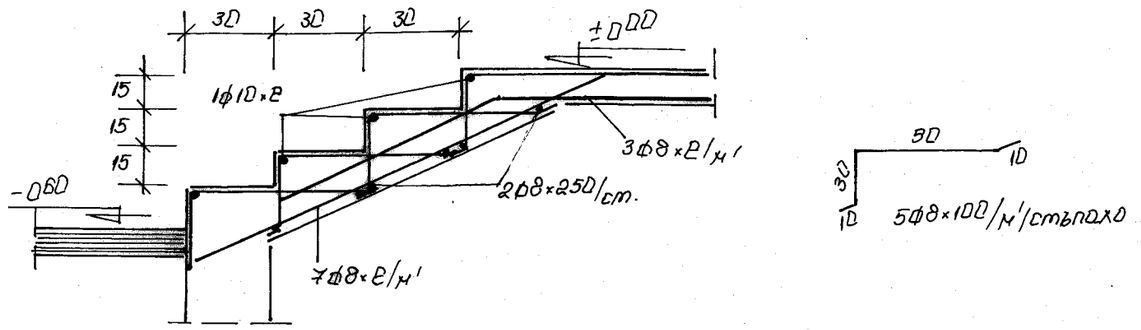

Детайл за армиране на пояс П1 М1:25

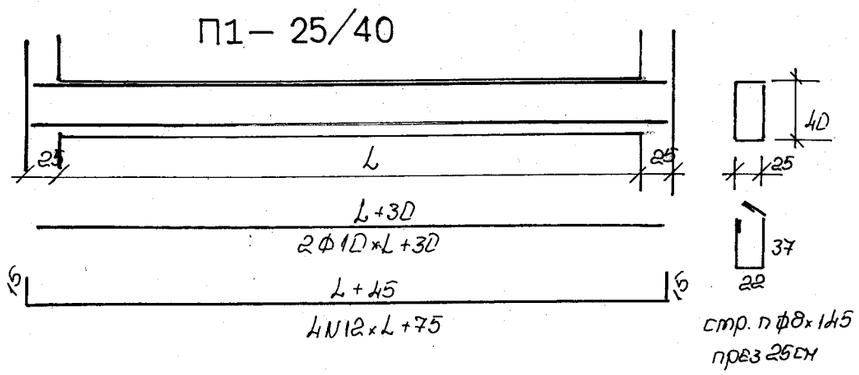

Забележка:

Материали:Бетон В15-за основи и армирана бетонова настилка

Стоман AI и AIII

Изкопите за основи да стигат до здрава почва и се приемат от проектанта.

Бетонирането да се извърши след приемане на кофража и армировката от компетентно техническо лице.

КАМАРА НА ИНЖЕНЕРИТЕ В ИНВЕСТИЦИОННОТО ПРОЕКТИРАНЕ
Регистрационен № 0216
инж. НАДЕЖДА СТЕФАНОВА ДИМИТРОВА
05.05.2017г.
КИИП
ТЕХНИЧЕСКИ КОНТРОЛ - част КОНСТРУКТИВНА

КАМАРА НА ИНЖЕНЕРИТЕ В ИНВЕСТИЦИОННОТО ПРОЕКТИРАНЕ
ПРОЕКТАНТСКА ПРАВОСПОСОБНОСТ
Регистрационен № 04560
инж. СИМЕОНКА СТОЯНОВА ПЕЕВА
Секция: КСС
Части на проекта: по удостоверение за ГИП
Подпис:
ВАЖИ С ВАЛ

Обект: **Основен ремонт- Здравна служба и ритуална зала в с.Голяма вода, общ.Самуил**			
Възложител:**Община Самуил**			
Чертеж: **Детайли към план на основите**			Фаза:ТП
Проектант:	инж.С.Пеева		М 1 : 25
Възложител:	Д-р Бейтула Сали		04. 2017

ДЕТАЙЛИ ЗА АРМИРАНЕ НА КОЛОНА И ПОЯС
М1:25

Детайл за армиране на колона М1:25

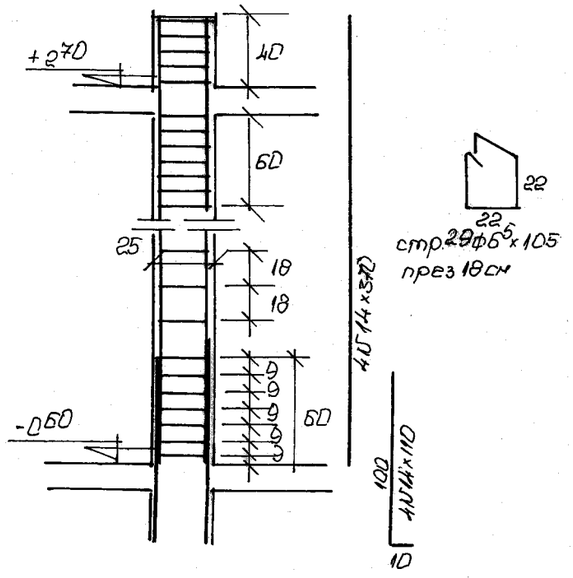

Детайл за връзка на колона към съществуващ тухлен зид М1:25

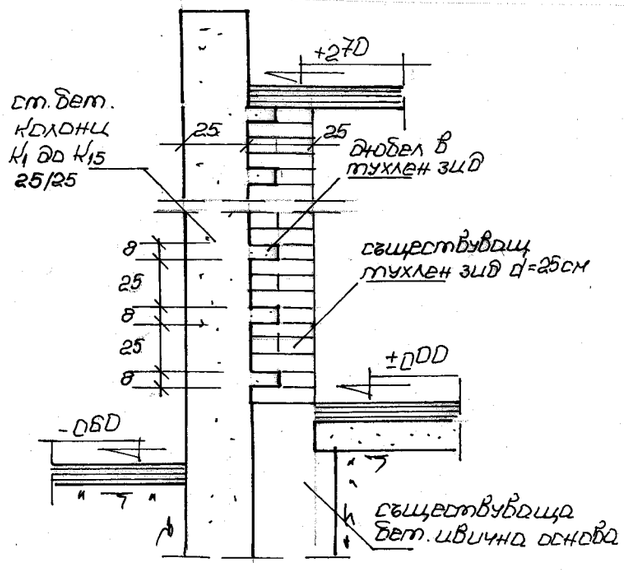

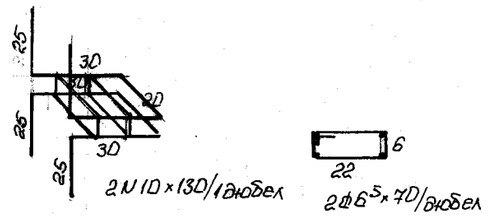

Детайл за армиране на пояс П2 М1:25

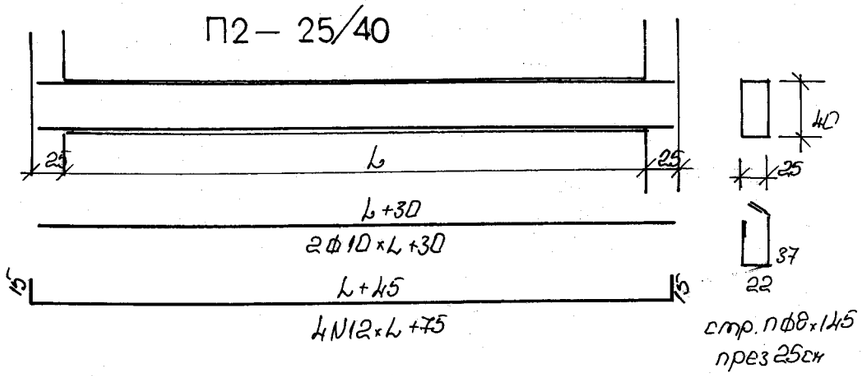

Детайл за връзка на пояс към съществуващ тухлен зид М1:25

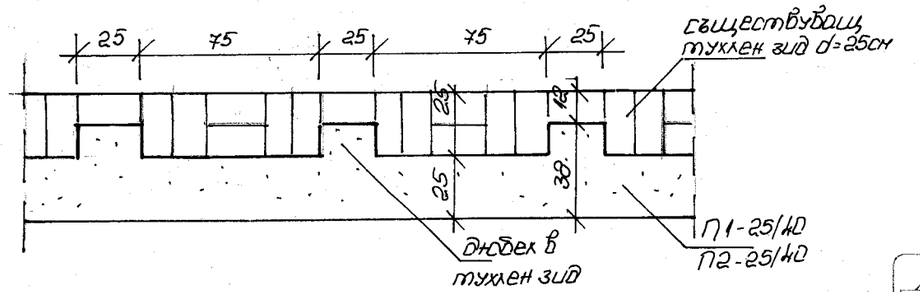

КАМАРА НА ИНЖЕНЕРИТЕ В ИНВЕСТИЦИОННОТО ПРОЕКТИРАНЕ
Регистрационен № 0246
инж. НАДЕЖДА СТ. ФАНОВА ДИМИТРОВА
ТЕХНИЧЕСКИ КОНТРОЛ - част КОНСТРУКТИВНА

КАМАРА НА ИНЖЕНЕРИТЕ В ИНВЕСТИЦИОННОТО ПРОЕКТИРАНЕ
Регистрационен № 0246
инж. НАДЕЖДА СТ. ФАНОВА ДИМИТРОВА
05.05.2017г.
ТЕХНИЧЕСКИ КОНТРОЛ - част КОНСТРУКТИВНА

КАМАРА НА ИНЖЕНЕРИТЕ В ИНВЕСТИЦИОННОТО ПРОЕКТИРАНЕ
ПЪЛНА ПРОЕКТАНТСКА ПРАВОСПОСОБНОСТ
Регистрационен № 04560
инж. СИМЕОНКА СТОЯНОВА ПЕЕВА
Подпис:
Секция: КСС
Части на проекта: по удостоверение за ППП
ВАЖИ С ВАЛИДНО УДОСТОВЕРЕНИЕ ЗА ТЕКУЩАТА ГОДИНА

Забележка:

Материали:Бетон В20-за ст.бетонови пояси и колони

Стоман AI и AIII

Бетонирането да се извърши след приемане на кофража и армировката от компетентно техническо лице.

Обект: **Основен ремонт- Здравна служба и ритуална зала в с.Голяма вода, общ.Самуил**			
Възложител:**Община Самуил**			
Чертеж: **Детайли за армиране на колона и пояс**			Фаза:ТП
Проектант:	инж.С.Пеева		М 1 : 25
Възложител:	Д-р Бейтула Сали		04. 2017

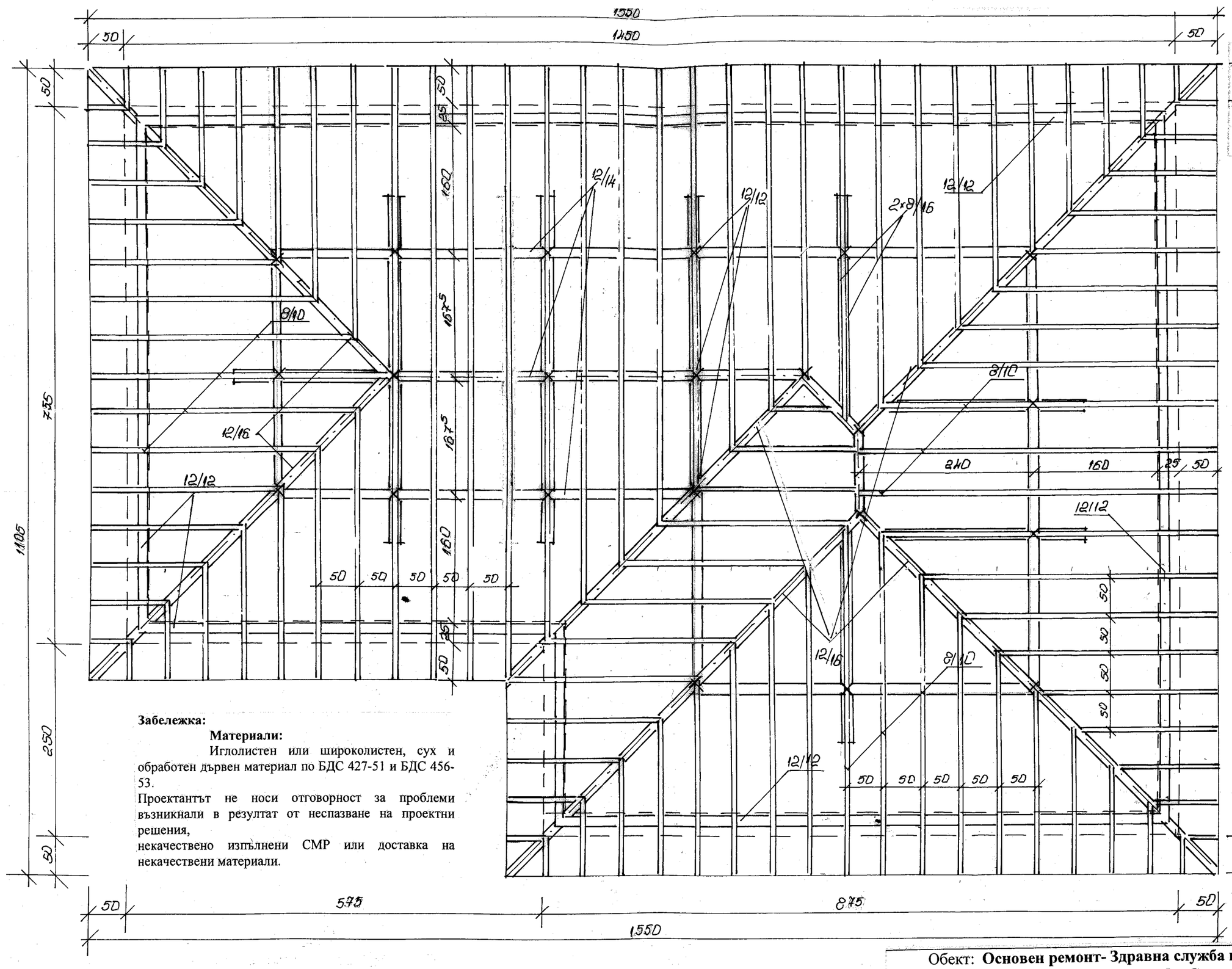
1550
50
1450
50
50
735
1105
250
50
160
160
160
50
50
50

ДЕТАЙЛИ КЪМ ДЪРВЕНАТА ПОКРИВНА КОНСТРУКЦИЯ М1:10

Детайл „В"

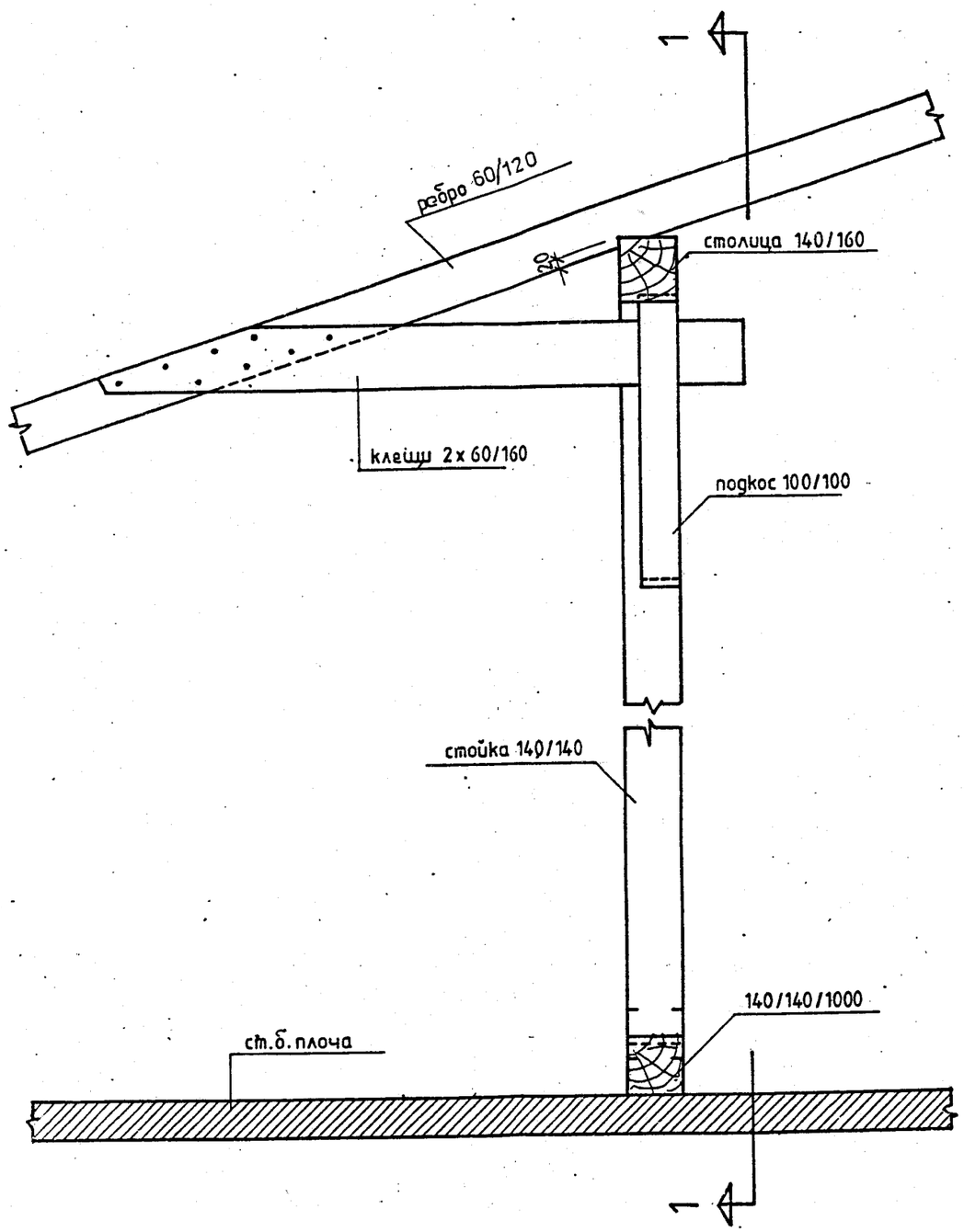

разрез 1-1

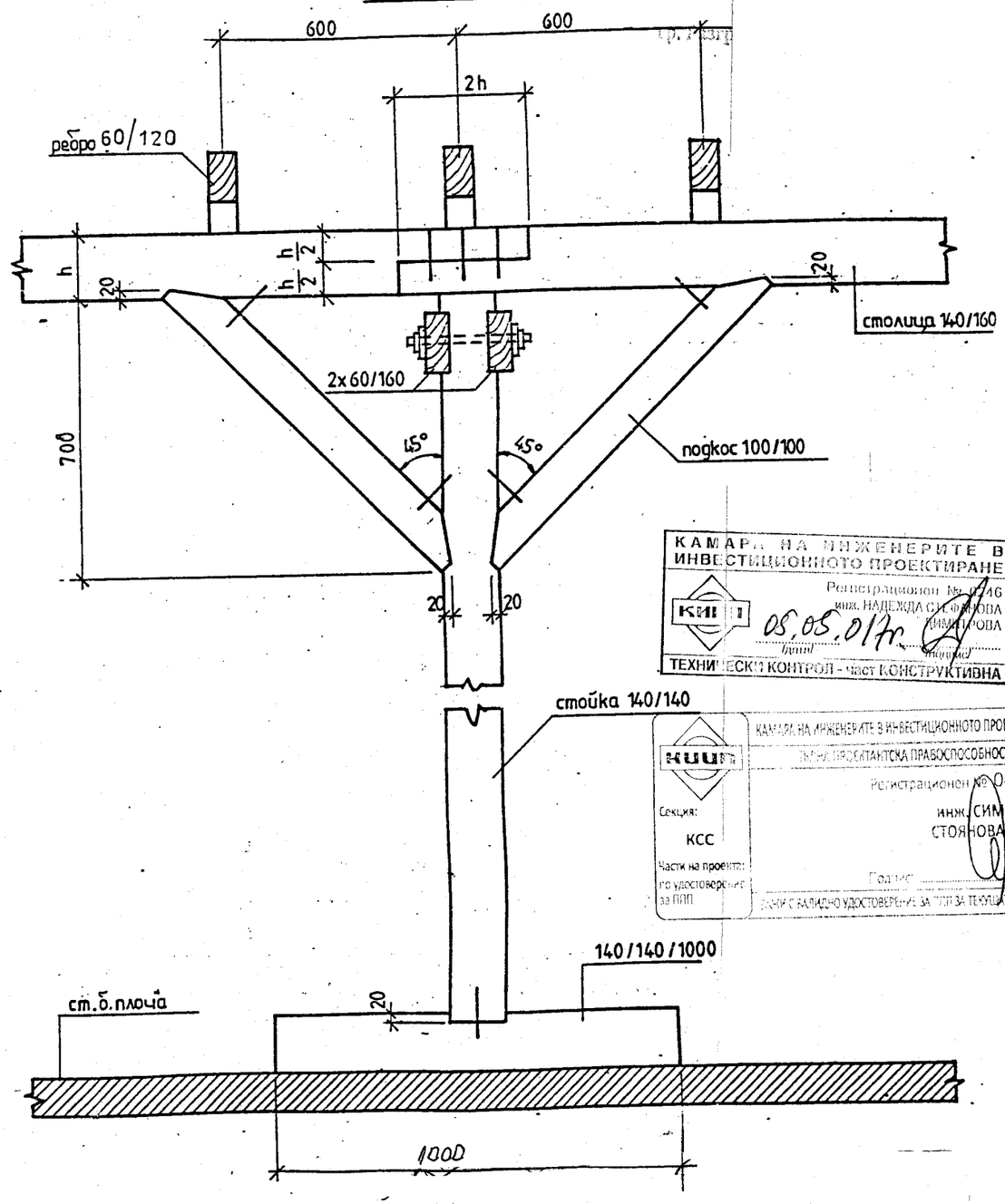

КАМАРА НА ИНЖЕНЕРИТЕ В ИНВЕСТИЦИОННОТО ПРОЕКТИРАНЕ
Регистрационен № 0246
инж. НАДЕЖДА СТЕФАНОВА ДИМИТРОВА
05.05.017г.
ТЕХНИЧЕСКИ КОНТРОЛ - част КОНСТРУКТИВНА

КИИП
КАМАРА НА ИНЖЕНЕРИТЕ В ИНВЕСТИЦИОННОТО ПРОЕКТИРАНЕ
ТЪРНА ПРОЕКТАНТСКА ПРАВОСПОСОБНОСТ
Регистрационен № 04560
инж. СИМЕОНКА СТОЯНОВА ПЕЕВА
Секция: КСС
Части на проекта: по удостоверение за ППП
Подпис
ЗАЕМИ С ВАЛИДНО УДОСТОВЕРЕНИЕ ЗА ППП ЗА ТЕКУЩАТА ГОДИНА

- Типови детайли за сглобяване на дървената покривна конструкция (размерите в типовите детайли са условни и не отговарят напълно за нашият случай). Да се гледат размерите на дървените елементи посочени в плана на дървената покривна конструкция.

ДЕТАЙЛИ КЪМ ДЪРВЕНАТА ПОКРИВНА КОНСТРУКЦИЯ М1:10

Детайл „А"

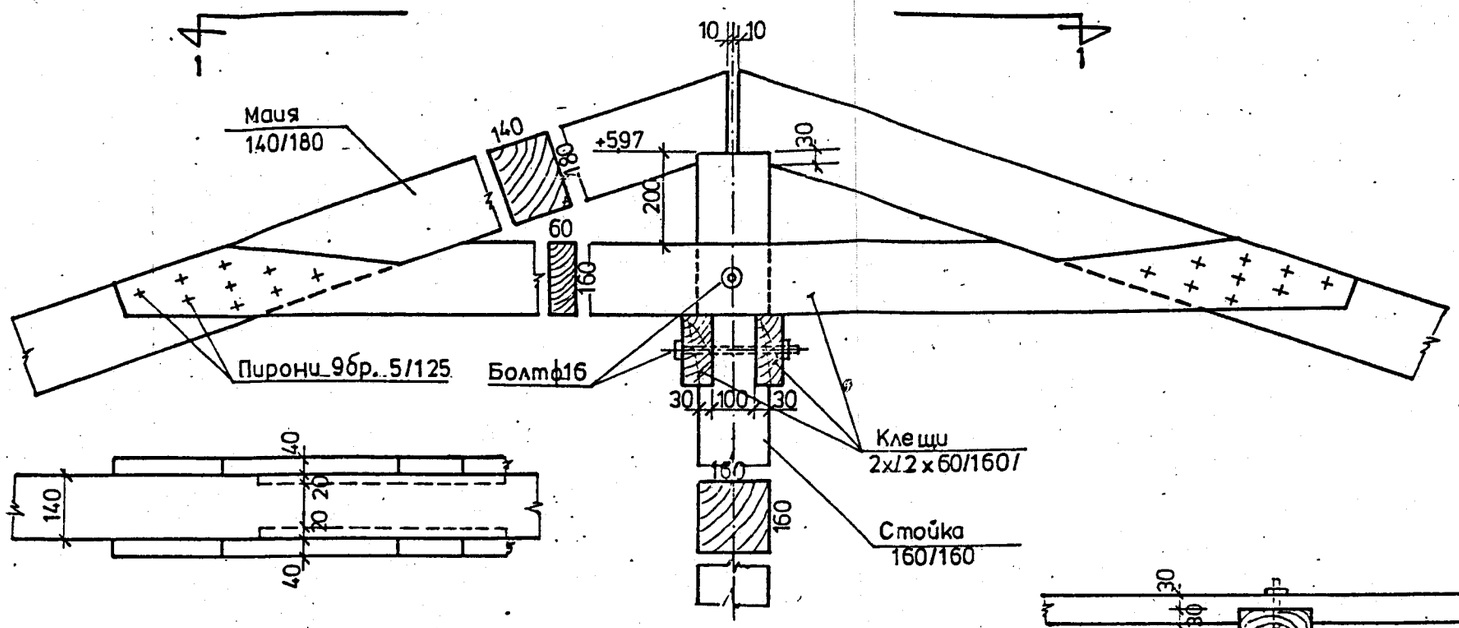

Поглед 1-1

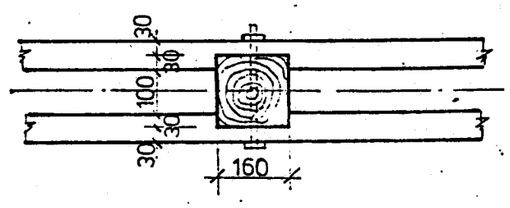

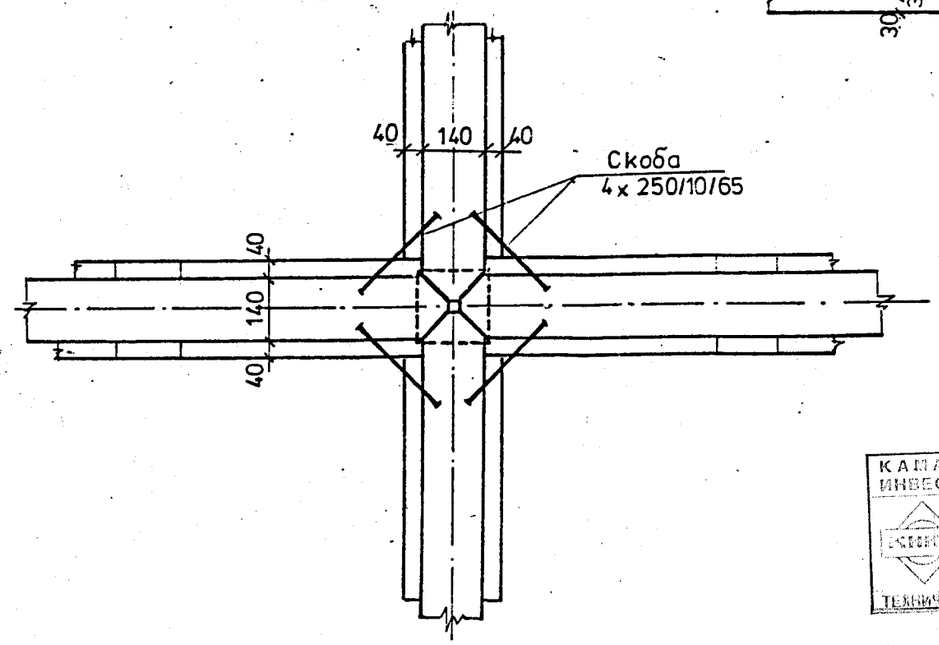

КАМАРА НА ИНЖЕНЕРИТЕ В ИНВЕСТИЦИОННОТО ПРОЕКТИРАНЕ
Регистрационен № 0546
инж. НАДЕЖДА СТЕФАНОВА ДИМИТРОВА
05.05.2017г.
ТЕХНИЧЕСКИ КОНТРОЛ - част КОНСТРУКТИВНА

КАМАРА НА ИНЖЕНЕРИТЕ В ИНВЕСТИЦИОННОТО ПРОЕКТИРАНЕ
ПЪЛНА ПРАВОСПОСОБНОСТ
Регистрационен № 04560
инж. СИЛВЕОНКА СТОЯНОВА ПЕЕВА
Секция: КСС
Части на проекта: по удостоверение за ПИП
ВАЖИ С ВАЛИДНО УДОСТОВЕРЕНИЕ ЗА ТЕКУЩАТА ГОДИНА

- Типови детайли за сглобяване на дървената покривна конструкция (размерите в типовите детайли са условни и не отговарят напълно за нашият случай). Да се гледат размерите на дървените елементи посочени в плана на дървената покривна конструкция.

ДЕТАЙЛИ КЪМ ДЪРВЕНАТА ПОКРИВНА КОНСТРУКЦИЯ М1:10

Детайл „Б"

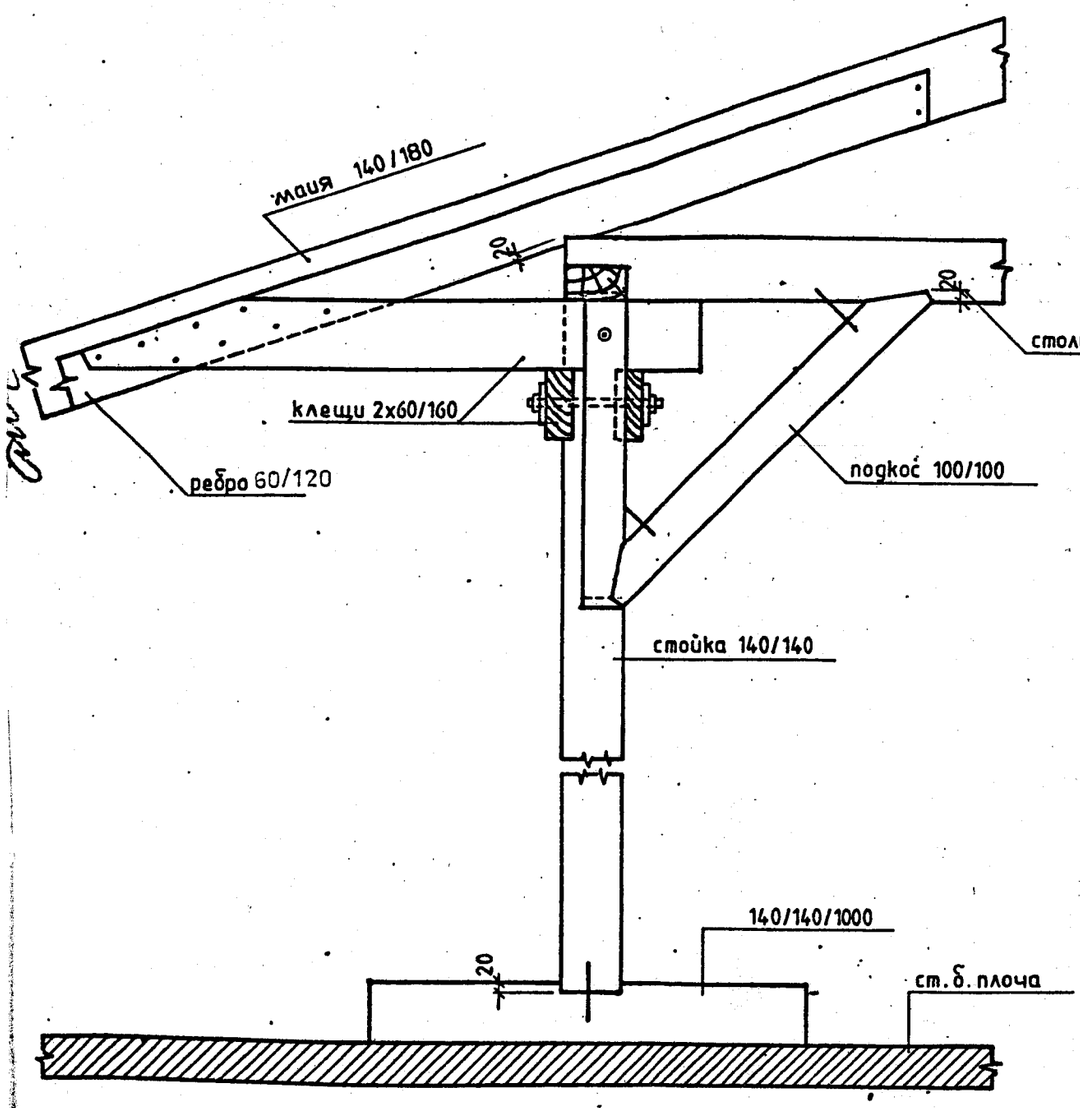

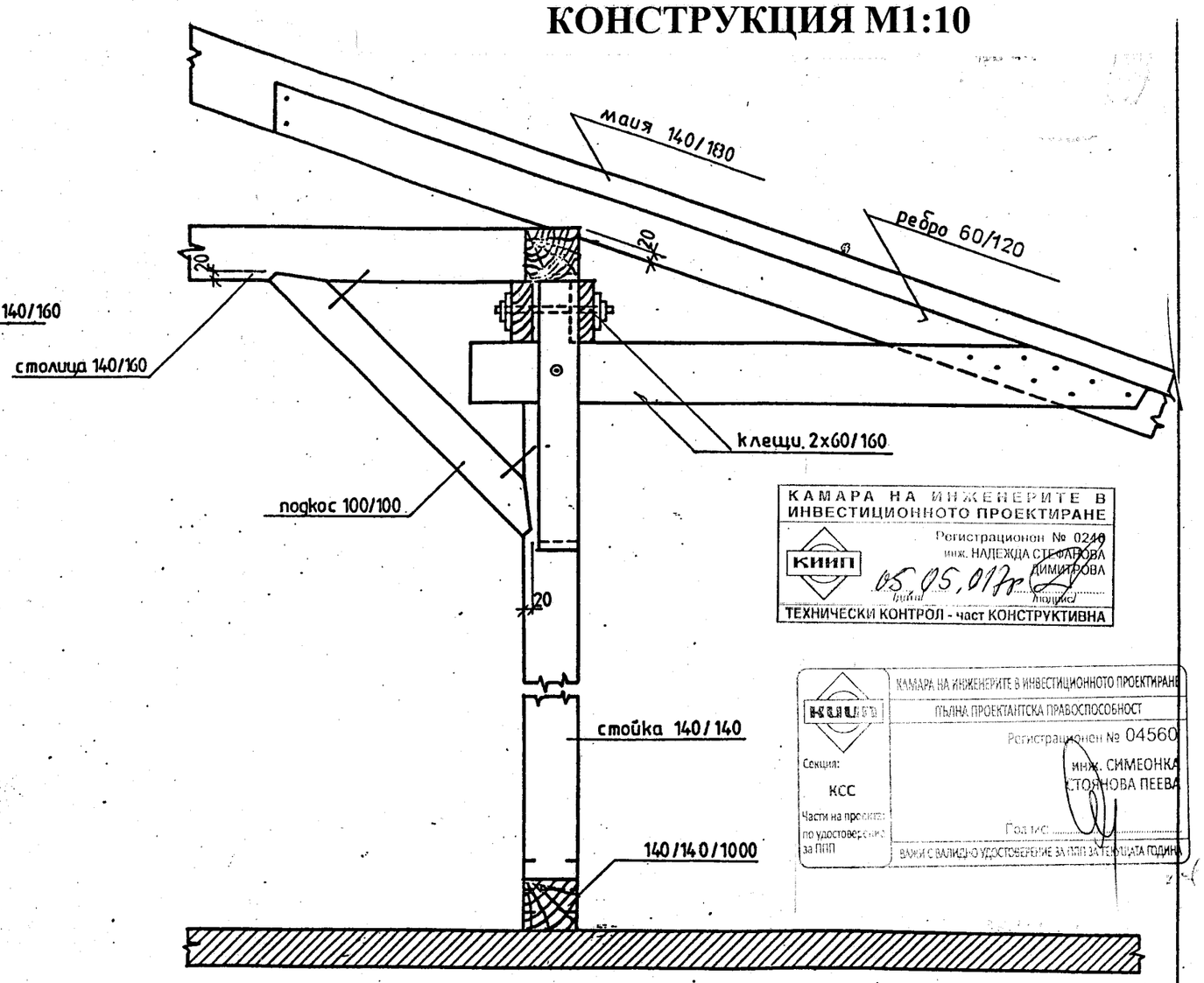

КАМАРА НА ИНЖЕНЕРИТЕ В ИНВЕСТИЦИОННОТО ПРОЕКТИРАНЕ
Регистрационен № 0240
инж. НАДЕЖДА СТЕФАНОВА ДИМИТРОВА
05.05.2017
КИИП
ТЕХНИЧЕСКИ КОНТРОЛ - част КОНСТРУКТИВНА

КАМАРА НА ИНЖЕНЕРИТЕ В ИНВЕСТИЦИОННОТО ПРОЕКТИРАНЕ
ПЪЛНА ПРОЕКТАНТСКА ПРАВОСПОСОБНОСТ
Регистрационен № 04560
инж. СИМЕОНКА СТОЯНОВА ПЕЕВА
Секция: КСС
Части на проекта: по удостоверение за ПИП
ВАЖИ С ВАЛИДНО УДОСТОВЕРЕНИЕ ЗА ПИП ЗА ТЕКУЩАТА ГОДИНА

- Типови детайли за сглобяване на дървената покривна конструкция (размерите в типовите детайли са условни и не отговарят напълно за нашият случай). Да се гледат размерите на дървените елементи посочени в плана на дървената покривна конструкция.